Außenzahnradpumpen Baugröße 2
GV-Serie

EINPASS Ø 82,5 SAE A

Frontflansch: 101,6mm - SAE A
Einpass: Ø 82,5mm
Welle: Verzahnt 16/32 DP - 11Zähne SAE J498
Ölanschlüsse: BOSCH Flansch

Frontflansch: Stahl
Körper: Alu
Enddeckel: Stahl

	Bestell-Nr.		Technische Daten				Dimensionen									
										IN			OUT			
Fördervolumen in ccm/U	linksdrehend	rechtsdrehend	Arbeitsdruck P1 in bar	max. zulässiges Wellendrehmoment in Nm	Mindestdrezahl in U/min	Spitzendrehzahl in U/min	A mm	B mm	C mm	D mm	E mm	F	D mm	E mm	F	Gewicht Kg
4,2	007-272-01050	007-272-01000	280	104,6	700	3500	86	46	80	ø20	40	M6x1	ø15	35	M6x1	3,65
6,0	007-272-01150	007-272-01100	280	104,6	700	3500	89	46	83	ø20	40	M6x1	ø15	35	M6x1	3,75
8,4	007-272-01250	007-272-01200	280	104,6	700	3500	93	46	87	ø20	40	M6x1	ø15	35	M6x1	3,85
10,8	007-272-01350	007-272-01300	280	104,6	700	3500	97	48	91	ø20	40	M6x1	ø15	35	M6x1	3,95
14,4	007-272-01450	007-272-01400	270	104,6	700	3500	103	51	97	ø20	40	M6x1	ø15	35	M6x1	4,15
16,8	007-272-01550	007-272-01500	250	104,6	700	3500	107	53	101	ø20	40	M6x1	ø15	35	M6x1	4,25
19,2	007-272-01650	007-272-01600	230	104,6	700	3000	111	55	105	ø20	40	M6x1	ø15	35	M6x1	4,35
22,8	007-272-01750	007-272-01700	220	104,6	700	3000	117	58	111	ø20	40	M6x1	ø15	35	M6x1	4,50
26,2	007-272-01850	007-272-01800	190	104,6	700	3000	121	60	115	ø20	40	M6x1	ø15	35	M6x1	4,60

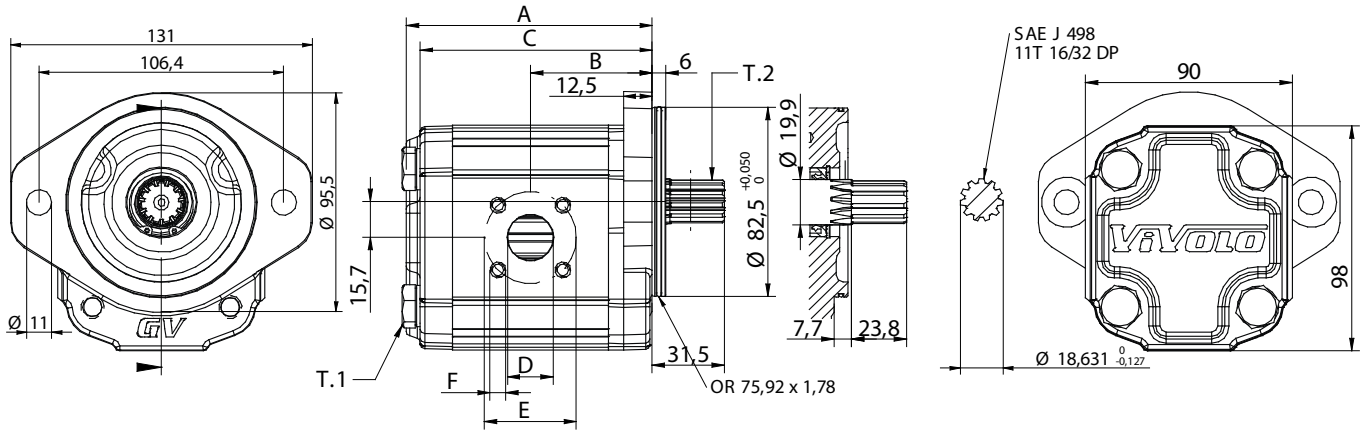

T.1 = 54÷58.9 [Nm] - Anzugsmoment - Schrauben M10
T.2 = 175 [Nm] - zulässiges Wellendrehmoment

Die Inhalte der Seiten wurden mit größter Sorgfalt erstellt. Für die Richtigkeit, Vollständigkeit und Aktualität der Inhalte können wir jedoch keine Gewähr übernehmen.
Nachdruck bzw. Kopie, auch auszugsweise, der Inhalte, Grafiken und Fotos ist ohne ausdrückliche Zustimmung der Geschäftsführung unzulässig.
Die angegebenen technischen Daten und Abmessungen sind nicht bindend. Wir behalten uns das Recht vor, jederzeit und ohne Ankündigung, Änderungen vorzunehmen.